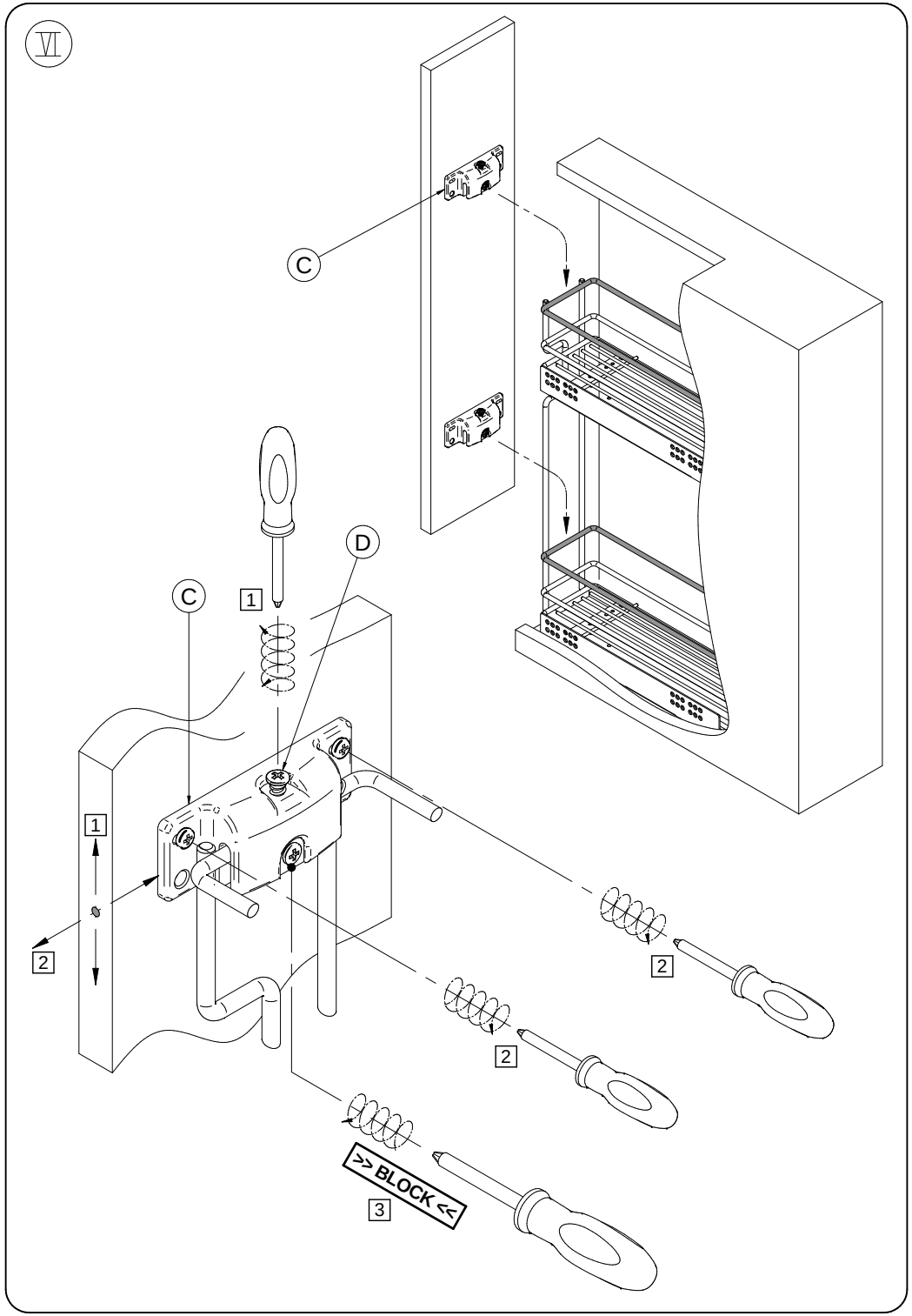

Istruzioni di montaggio
Assembling instructions
Notice de montage
Montageanleitung
Manual de montaje

Portata massima:
Maximum load:
Charge maxi:
Maximale belastbarkeit:
Carga maxima:

25 Kg

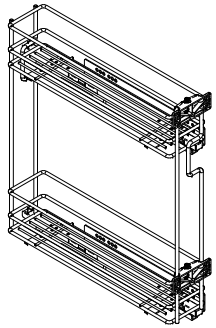

ELQHMP...DXPEB
ELQHMP...SXPEB

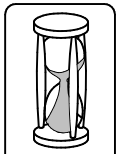
10 min.

1

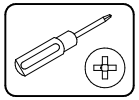

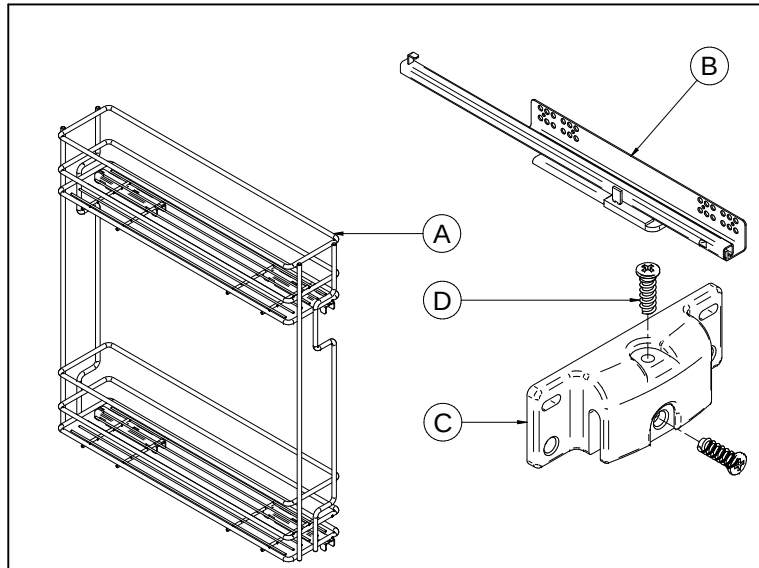

PRIMA DI COMINCIARE, VEDERE I CONSIGLI DI MONTAGGIO

BEFORE STARTING, REFER TO THE ASSEMBLING ADVICE IN ANNEX

AVANT DE COMMENCER,SE REPORTER AUX CONSEILS DE MONTAGE EN ANNEXE

VOR DIE MONTAGE, BITTE BEILIEGENDE ANWEISUNGEN FOLGEN

ANTES DE EMPEZAR CONSULTE LOS CONSEJOS PARA EL MONTAJE

A x 1

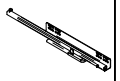
B x 2

C x 2

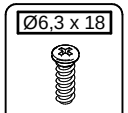

D x 4

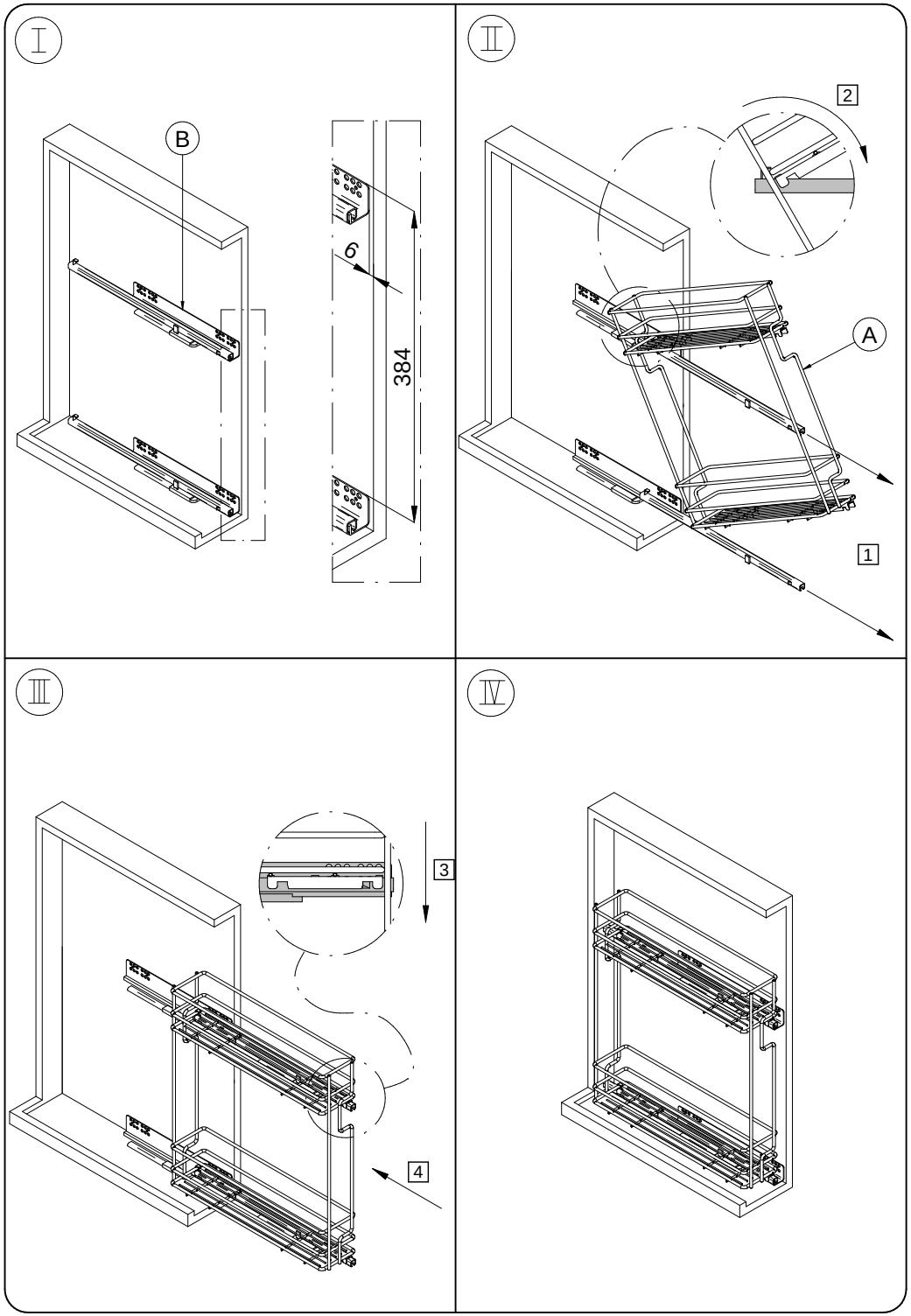
I
B
6
384
II
2
A
1
III
3
4
IV

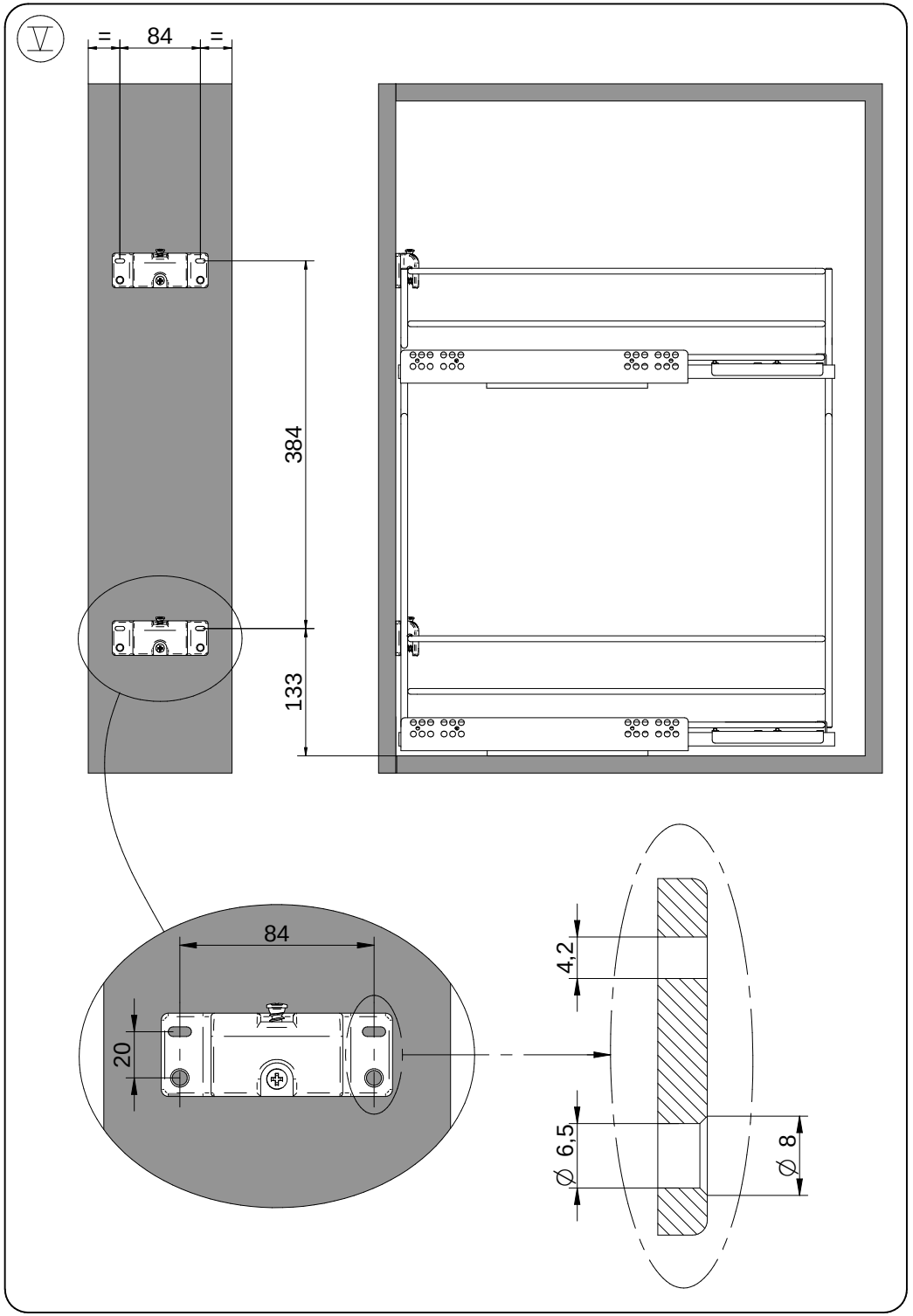
V
=
84
=
384
133
84
20
4,2
Ø 6,5
Ø 8